SENZA NOME
VOOR LUXE EN DESIGN IN UW KEUKEN

ITALIAANS
DESIGN

HET GOEDE
LEVEN

FUNCTIONALITEIT

KWALITEIT

LUXE

SENZA NOME

VOOR LUXE EN DESIGN IN UW KEUKEN

Italië; het land van design, rijke smaken en in ieder opzicht een prikkeling voor uw zintuigen...

Daar, nabij de prachtige Adriatische kust, ontwerpen en ontwikkelen wij Senza Nome; ons unieke programma van kookplaten met geïntegreerde afzuiging. Senza Nome staat voor oogstrelend design, zeer geruisarm en voor een programma dat voldoet aan de hoogste eisen in uitvoering en prestatie. Italiaanse exclusiviteit die perfect aansluit op de Nederlandse markt.

De kracht achter Senza Nome is ons niet aflatende streven naar perfectie door creativiteit. Trendsettend in plaats van volgend; altijd op zoek naar innovatieve oplossingen en de hoogste kwaliteit. Kwaliteit is bij ons geen detail, maar elk detail een kwaliteit. Senza Nome is de beste keuze, Senza Nome: la scelta migliore!

Castro

5 jaar garantie

SMART EASY UC/UH

Inductiekookplaat met afzuiging

De Senza Nome SMART EASY; aan de basis van onze collectie staat deze prachtige inductiekookplaat. Uitgevoerd in de kwaliteit en klasse van een echte Senza Nome met een zeer interessante prijsstelling. De SMART EASY combineert kwaliteit en gemak met luxe materialen, een strak design en uiteraard zeer geruisarme motoren. De SMART EASY is leverbaar met plintmotor (UC) en motor direct onder de kookplaat (UH).

Kleur: zwart glas en rooster
Energieklasse: B
Afmetingen: (b x d) 770 x 515 mm
Nismaat: (b x d) 740 x 494 mm

- Inbouwdiepte vanaf 15 cm
- Volledig vlak kookgedeelte
- Touch control
- 9 standen per zone
- Booster en timers
- Droogkookbeveiliging
- Panherkenning
- Kinderslot
- Restwarmte indicatie
- Zwart gecoat vetfilter
- Geschikt voor opbouw en vlakinbouw
- Complete set metalen afvoerkanalen
- Geschikt voor recirculatie
- 650 m3/h afzuigvermogen
- Brugzones
- Leverbaar met motor direct onder de kookplaat (UH) en onder de kast (UC), zie Technische informatie
- Aansluitwaarde 7,4 Kw

Adviesprijs € 2049,–

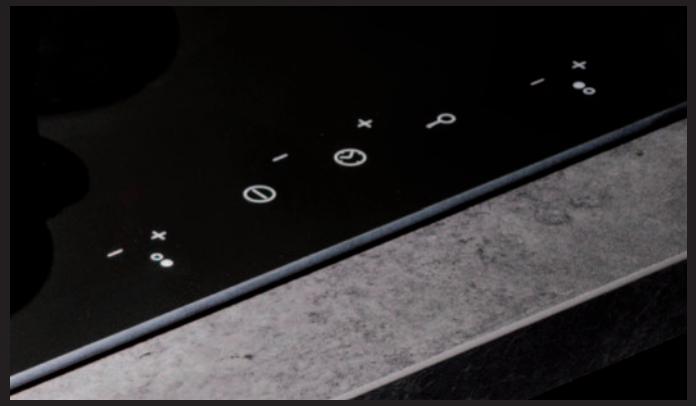

5 jaar garantie

THEMA ONE UC/UH

Inductiekookplaat met afzuiging

De Senza Nome THEMA ONE heeft inmiddels het hart veroverd van menige Nederlandse kookliefhebber. Het ontwerp is eenvoudig doch doeltreffend: met haar 87 cm brede kookplaat en een rond edelstaal rooster is de THEMA ONE praktisch en prettig in gebruik. Elegantie door eenvoud, daar waar de Italianen zo sterk in zijn, dat is de Senza Nome THEMA ONE inductiekookplaat met afzuiging.

Kleur: zwart glas en rooster
Energieklasse: A++
Afmetingen: (b x d) 870 x 520 mm
Nismaat: (b x d) 850 x 494 mm

- Inbouwdiepte vanaf 15 cm
- Volledig vlak kookgedeelte
- Touch control
- Brugzones
- 9 standen per zone
- Booster en timers
- Droogkookbeveiliging
- Panherkenning
- Kinderslot
- Restwarmte indicatie
- Luxe zwart gecoat vetfilter
- Geschikt voor opbouw en vlakinbouw
- Complete set metalen afvoerkanalen
- Geschikt voor recirculatie
- 800 m3/h afzuigvermogen
- Aansluitwaarde 7,4 Kw
- 6 afzuigstanden

Adviesprijs € 2299,–

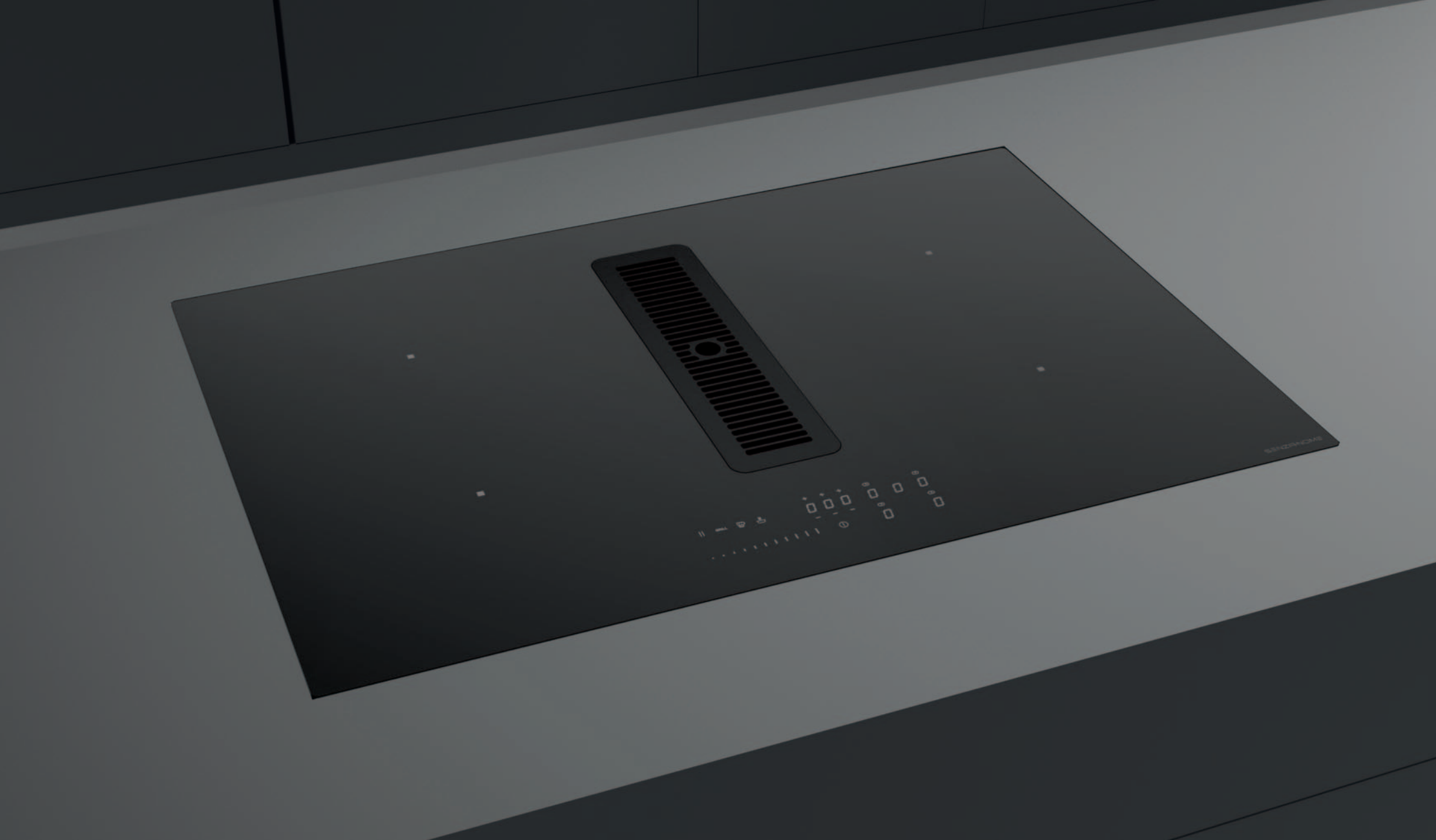

XCLUSIEF NIEUW 5 jaar garantie

ROMA Xclusief

Inductiekookplaat met afzuiging

De Roma Xclusief is een uitzonderlijk apparaat met een zeer hoog afzuigvermogen. Het revolutionaire textiel vetfilter en een plisséfilter zorgen voor meer dan 50% geluidsreductie. Daarnaast heeft deze kookplaat een uniek strak design en een chique wit LED indicatie. Een pareltje onder de kookplaten met afzuiging.

Kleur: zwart glas
Energieklasse: A
Afmetingen: (b x d) 780 x 520 mm
Nismaat: (b x d) 750 x 490 mm

- 'Plug & play' easy installatie
- Luxe wit display
- Motor direct onder de kookplaat
- Plissé vocht/koolstoffilter inclusief
- Afzuiging past zich aan kook-plaatvermogen aan
- 10 afzuigstanden
- Vetopname < 95%
- Motor 900 m3/h
- Superstil door unieke textiel en plisséfilter techniek
- Regenereerbare koolstof-cassette optioneel
- Past in 60 cm diep blad
- Inbouwdiepte 20 cm
- Boost én dubbele boost functie
- Oproepstand laatste instellingen
- Auto warmhoudfunctie 70 graden
- Brugfunctie alle zones
- Grill functie
- Chef functie
- Panherkenning systeem
- Aansluitwaarde 7,4 kW

Adviesprijs € 2595,-

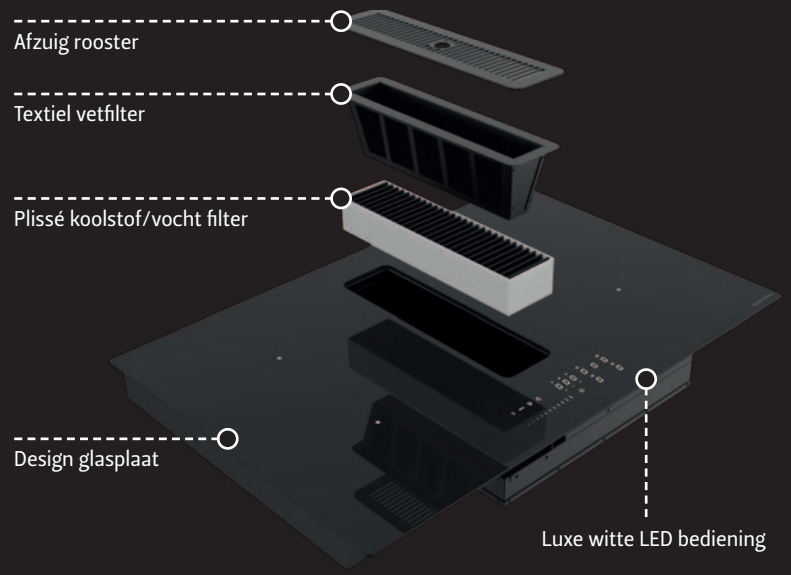

5 jaar garantie

SHAPE EMOTION

Inductiekookplaat met afzuiging

Het neusje van de zalm: de SHAPE EMOTION (UC). Dit exclusieve topmodel van Senza Nome is een lust voor het oog en één van de pareltjes uit onze collectie. Het rooster is vervangen door een glazen afdichting; deze opent zich automatisch wanneer u de afzuiging activeert. De SHAPE EMOTION is één van de uitgekiende noviteiten van Senza Nome: een prachtig Italiaans design van ongekende klasse!

Kleur: zwart glas
Energieklasse: A++
Afmetingen: (b x d) 870 x 520 mm
Nismaat: (b x d) 850 x 494 mm

- Inbouwdiepte vanaf 15 cm
- Volledig vlak kookgedeelte
- Slide bediening
- 3 Voorgeprogrammeerde temperaturen (40, 70 en 90 graden)
- Brugzones
- 9 standen per zone
- Boosters en timers
- Droogkookbeveiliging
- Panherkenning
- 6 afzuigstanden
- Kinderslot
- Restwarmte indicatie
- Luxe zwart gecoat RVS filter
- Geschikt voor opbouw en vlakinbouw
- Complete set metalen afvoerkanalen
- Geschikt voor recirculatie
- 800 m3/h afzuigvermogen
- Aansluitwaarde 7,4 Kw

Adviesprijs € 3599,–

MONI
TOSCAN
IGP

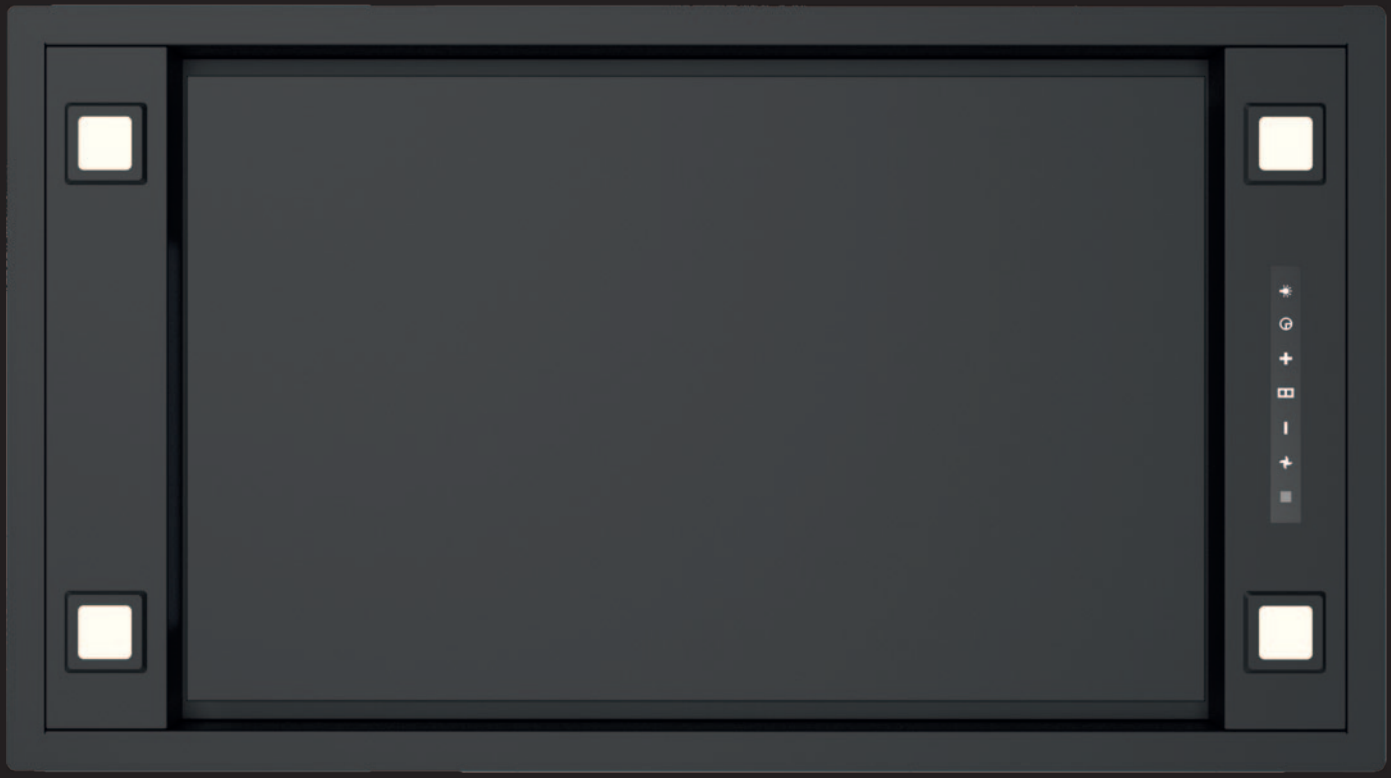

XCLUSIEF NIEUW 5 jaar garantie

ZEFIRO Xclusief

Inbouw plafondunit

Deze plafondunit is absoluut uniek in zijn soort. Slechts 16 cm inbouwhoogte, motor 360 graden draaibaar, textiel vetfilters, een luikje aan de onderzijde voor het vervangen van de koolstofcassette (optioneel) en leverbaar in drie kleur varianten. Daarnaast een zeer luxe en hypermoderne afstandsbediening. Uniek in zijn soort.

Kleuren:
Steel, white en anthracite

- Energieklasse A
- Zeer luxe afstandsbediening
- Dimbare LED verlichting (3500 K)
- Textiel vetfilters (geluidsreductie)
- Easy installation d.m.v. kliksysteem
- 90 x 50 x 16 cm
- 900 M3
- 360 graden draaibare motor
- Max 63 dB

Adviesprijs Steel € 1399,–
White of Anthracite € 1499,–

Kleur: Steel, White (Ral 9016) of Black (Ral 7024)
Energieklasse: B
Afmetingen: (b x d) 900 x 500 mm
Inbouwhoogte: slechts 17 cm

- Incl. luxe afstandsbediening met muurhouder
- 4 Standen incl. intensiefstand
- LED verlichting (dimbaar)
- 700 m3/h afzuigvermogen
- Geschikt voor recirculatie
- Easy-fix montage
- Aluminium vetfilters

Adviesprijs Steel € 1299,-
White of Black € 1399,-

ZEFIRO

Inbouw plafondunit

In sommige opstellingen is een plafondunit een uitstekende keuze. Ook dan kunt u kiezen voor de klasse, kwaliteit en perfectie van Senza Nome.
De ZEFIRO is met zijn strakke uiterlijk en moderne kleuren een bestseller onder de plafondunits. Onopvallend en toch stijlvol, een feilloze bediening en geruisarm; de ZEFIRO is zoals de Italianen zeggen; "La scelta migliore" (de beste keuze) wanneer uw voorkeur uitgaat naar een plafondunit.

5 jaar garantie

WIJNKLIMAATKAST HOWKZ 8271

onderbouw wijnklimaatkast

Wijnen, wijnen, wijnen... wie kent deze uitdrukking niet?. Om lekker te wijnen is deze wijnklimaatkast van Senza Nome een uitstekende keus in het betere segment. Twee temperatuurzones, één voor witte en één voor rode wijn. Eenvoudige bediening

- Flessen-capaciteit: 46
- Aantal plateaus: 6
- Aantal temperatuurzones: 2
- Deurscharnieren: rechts
- Energie-efficiëntieklasse: G
- Breedte: 595 mm
- Diepte: 570 mm
- Hoogte: 820-870 mm
- Geluidsniveau: 42 dB
- Omkeerbare deur: ja
- Ingebouwd display: ja
- Geschikt voor: onderbouw
- Plateau materiaal: hout
- Temperatuur bereik (zone 1): 5-22 °C
- Temperatuur bereik (zone 2): 5-22 °C
- Klimaatklasse: N, ST, T
- Aansluitwaarde (W): 100
- Stroomverbruik per dag: 0,4 kWh
- Materiaal behuizing: staal
- Kleur binnenzijde: zwart
- Binnenverlichting: ja (led)
- Alarmsignaal bij storing: ja
- Dubbellaags glas: ja

Adviesprijs € 1159,-

5 jaar garantie

WIJNKLIMAATKAST HIWKZ 8870

Inbouw wijnklimaatkast

Deze inbouw wijnklimaatkast is een must in uw keuken. strak design, dubbellaags glas om uw wijn te beschermen en mooie houten plateaus. Twee temperatuurzones voor uw witte en rode wijn.

- Flessen-capaciteit: 52
- Aantal plateaus: 6
- Aantal temperatuurzones: 2
- Deurscharnieren: rechts
- Energie-efficiëntieklasse: G
- Breedte: 542 mm
- Diepte: 535 mm
- Hoogte: 845 mm
- Hoogte deur: 887 mm
- Geluidsniveau: 42 dB
- Omkeerbare deur: ja
- Ingebouwd display: ja
- Geschikt voor: inbouw
- Plateau materiaal: hout
- Temperatuur bereik (zone 1): 5-22 °C
- Temperatuur bereik (zone 2): 5-22 °C
- Klimaatklasse: N, SN
- Aansluitwaarde (W): 100
- Stroomverbruik per dag: 0,4 kWh
- Kleur binnenzijde: zwart
- Binnenverlichting: ja (led)
- Alarmsignaal bij storing: ja
- Dubbellaags glas: ja

Adviesprijs € 1259,-

INSTALLATIE ROMA XCLUSIEF

De Roma Xclusief is uniek in zijn soort vanwege de makkelijke wijze van inbouwen. Voldoende ruimte voor lades en meerdere ventilatie–mogelijkheden. De Roma Xclusief past daarom perfect in iedere keuken.

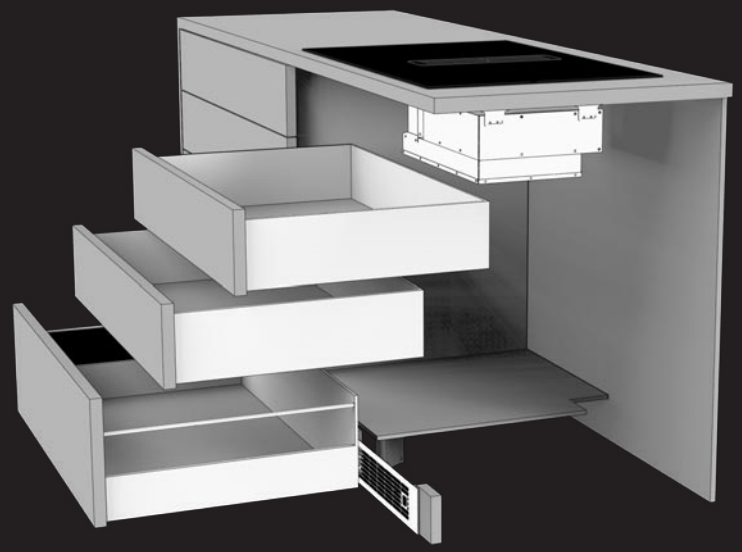

Roma Xclusief
Plug & Play montage

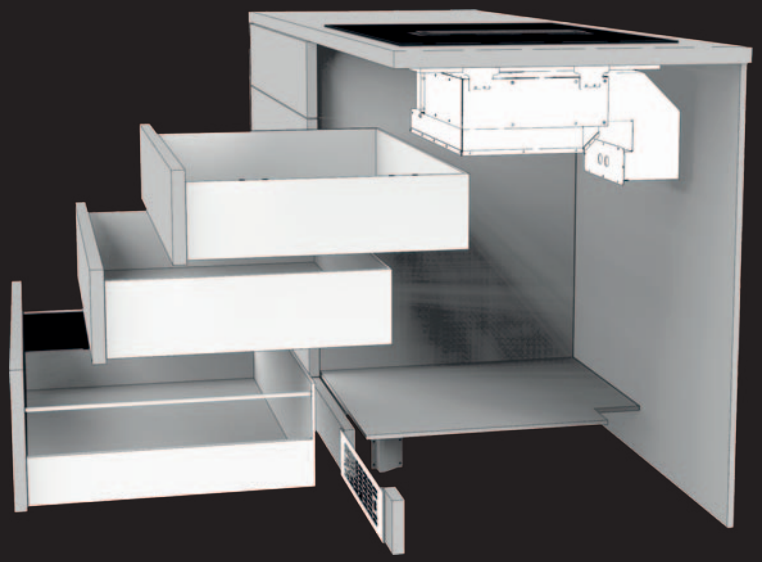

Roma Xclusief met recirculatie casette
voor UH montage

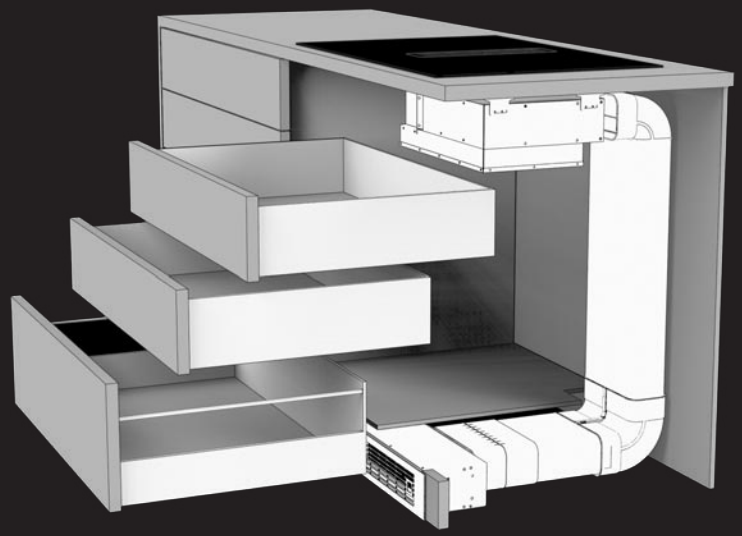

Roma Xclusief met recirculatie casette
voor UC montage

INSTALLATIE UC

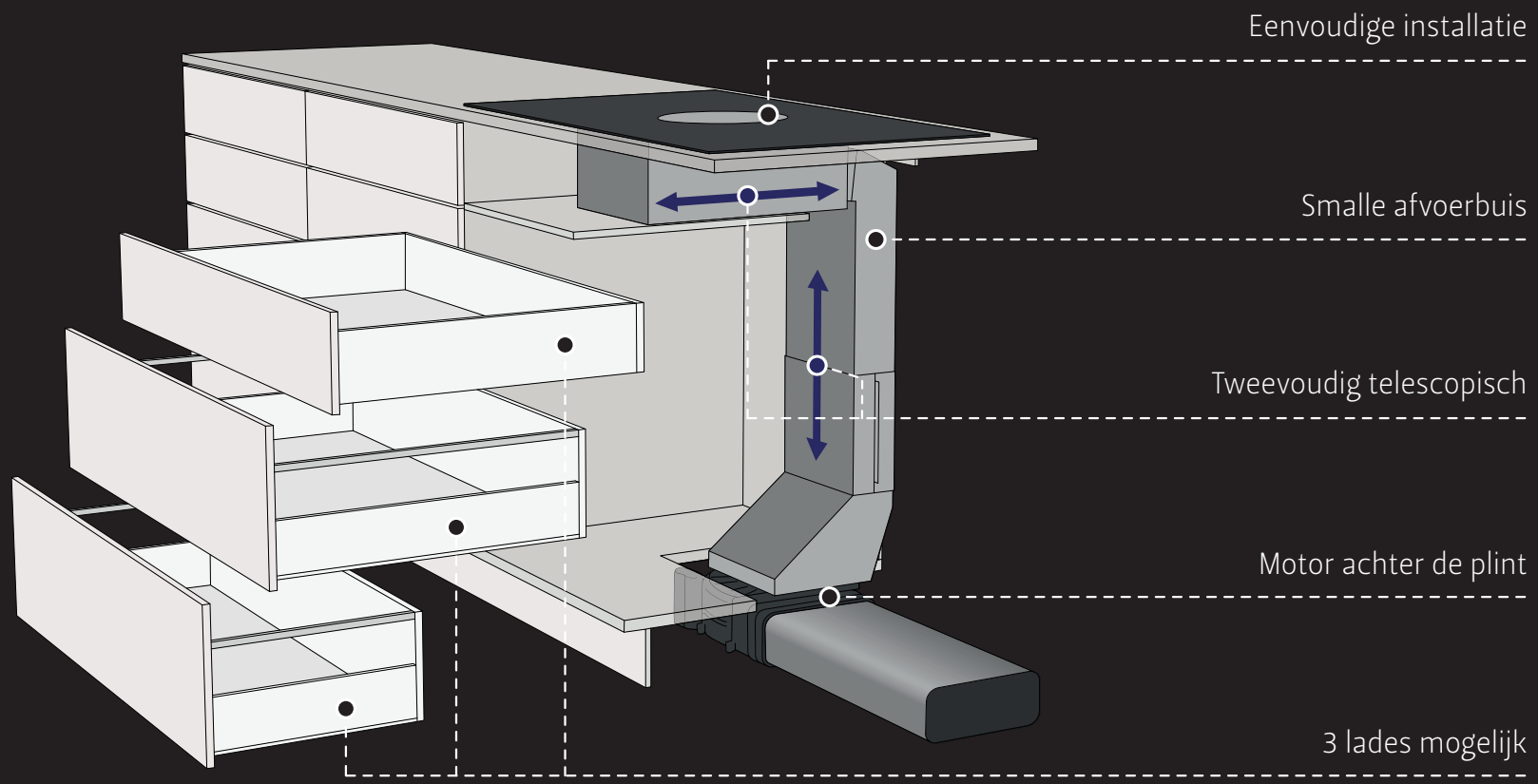

INSTALLATIE UH

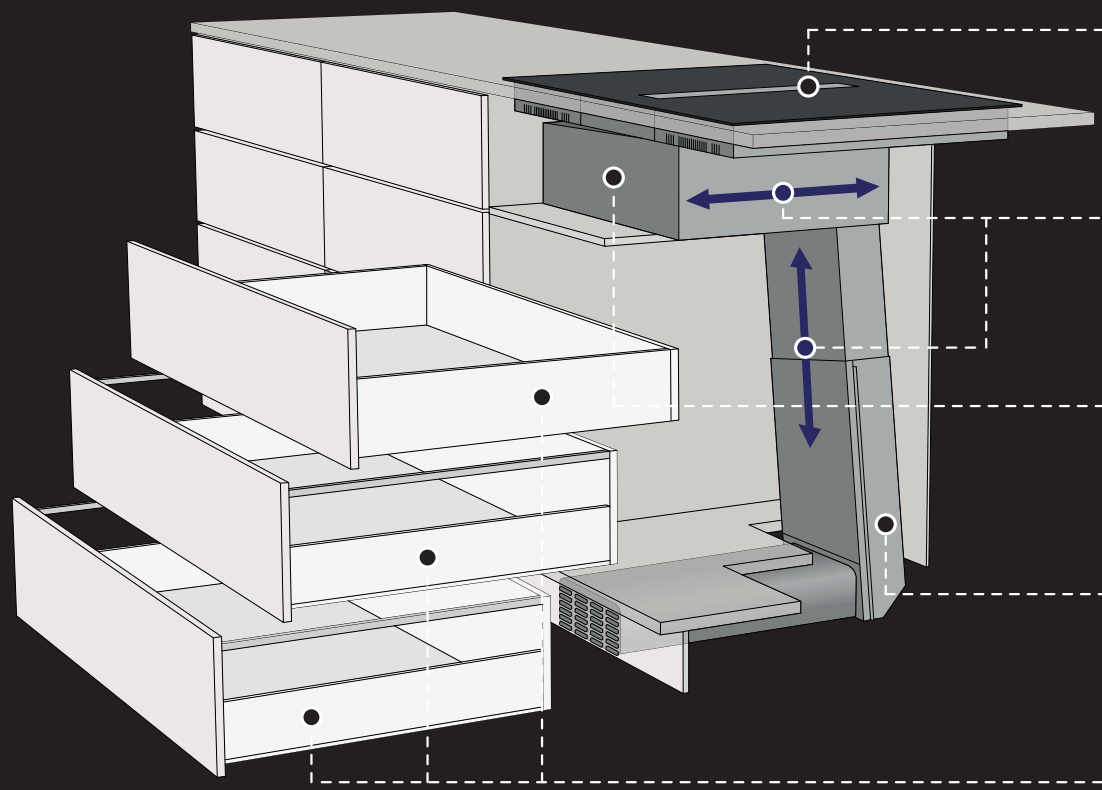

KWALITEIT

IS BIJ ONS

GEEN DETAIL

MAAR

ELK DETAIL

EEN KWALITEIT

SENZA NOME

VOOR LUXE EN DESIGN IN UW KEUKEN

Hanant Benelux BV
Doetinchemseweg 59, 7007 CB Doetinchem

T +31 (0)85 877 2567
E info@hanant.nl

www.senzanome.nl
www.hanant.nl

Versie 06.2021 – © Vanhaaster Reclamebureau Hoogeveen | Onder voorbehoud van druk- en zetfouten.