Senza Nome
KOOKPLATEN MET AFZUIGING
La scelta migliore
De beste keuze

ITALIAANS
DESIGN

HET GOEDE
LEVEN

FUNCTIONALITEIT

KWALITEIT

LUXE

Senza Nome

KOOKPLATEN MET AFZUIGING

Italië; het land van design, rijke smaken en in ieder opzicht een prikkeling voor uw zintuigen...

Daar, nabij de prachtige Adriatische kust, ontwerpen en ontwikkelen wij Senza Nome; ons unieke programma van kookplaten met geïntegreerde afzuiging. Senza Nome staat voor oogstrelend design, zeer geruisarm en voor een programma dat voldoet aan de hoogste eisen in uitvoering en prestatie. Italiaanse exclusiviteit die perfect aansluit op de Nederlandse markt.

De kracht achter Senza Nome is ons niet aflatende streven naar perfectie door creativiteit. Trendsettend in plaats van volgend; altijd op zoek naar innovatieve oplossingen en de hoogste kwaliteit. Kwaliteit is bij ons geen detail, maar elk detail een kwaliteit. Senza Nome is de beste keuze, Senza Nome: la scelta migliore!

Castro

5 jaar garantie

SMART EASY UC/UH

Inductiekookplaat met afzuiging

De Senza Nome SMART EASY; aan de basis van onze collectie staat deze prachtige inductiekookplaat. Uitgevoerd in de kwaliteit en klasse van een echte Senza Nome met een zeer interessante prijsstelling. De SMART EASY combineert kwaliteit en gemak met luxe materialen, een strak design en uiteraard zeer geruisarme motoren. De SMART EASY is leverbaar met plintmotor (UC) en motor direct onder de kookplaat (UH).

Kleur: zwart glas en rooster
Energieklasse: B
Afmetingen: (b x d) 770 x 515 mm
Nismaat: (b x d) 740 x 494 mm

- Inbouwdiepte vanaf 15 cm
- Volledig vlak kookgedeelte
- Touch control
- 9 standen per zone
- Booster en timers
- Droogkookbeveiliging
- Panherkenning
- Kinderslot
- Restwarmte indicatie
- Zwart gecoat RVS filter
- Geschikt voor opbouw en vlakinbouw
- Complete set metalen afvoerkanalen
- Geschikt voor recirculatie
- 650 m3/h afzuigvermogen
- Brugzones
- Leverbaar met motor direct onder de kookplaat (UH) en onder de kast (UC) zie blz. 16–17
- Aansluitwaarde 7,4 Kw

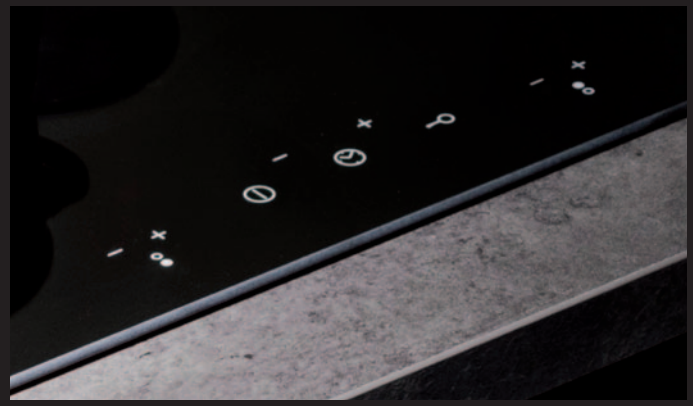

5 jaar garantie

THEMA ONE UC/UH

Inductiekookplaat met afzuiging

De Senza Nome THEMA ONE heeft inmiddels het hart veroverd van menige Nederlandse kookliefhebber. Het ontwerp is eenvoudig doch doeltreffend: met haar 87 cm brede kookplaat en een rond edelstaal rooster is de THEMA ONE praktisch en prettig in gebruik. Elegantie door eenvoud, daar waar de Italianen zo sterk in zijn, dat is de Senza Nome THEMA ONE inductiekookplaat met afzuiging.

Kleur: zwart glas en rooster
Energieklasse: A++
Afmetingen: (b x d) 870 x 520 mm
Nismaat: (b x d) 850 x 494 mm

- Inbouwdiepte vanaf 15 cm
- Volledig vlak kookgedeelte
- Touch control
- Flexzones
- 9 standen per zone
- Booster en timers
- Droogkookbeveiliging
- Panherkenning
- Kinderslot
- Restwarmte indicatie
- Luxe zwart gecoat RVS filter
- Geschikt voor opbouw en vlakinbouw
- Complete set metalen afvoerkanalen
- Geschikt voor recirculatie
- 800 m3/h afzuigvermogen
- Aansluitwaarde 7,4 Kw
- 6 afzuigstanden

NIEUW

5 jaar garantie

SHAPE ONE UC/UH

Inductiekookplaat met afzuiging

De Senza Nome SHAPE ONE biedt u de kwaliteit en het gebruiksgemak van de THEMA ONE, met net dat beetje meer waar u naar op zoek bent. Standaard voorzien van een royale 87 cm brede kookplaat. Extra zijn de luxe details als een slide bediening en een edelstalen, ellipsvormig rooster met glas-inleg.
De SHAPE ONE is uit te voeren met de motor achter de plint óf als model met de motor direct onder de kookplaat.

Kleur: zwart glas
Energieklasse: A++
Afmetingen: (b x d) 870 x 520 mm
Nismaat: (b x d) 850 x 494 mm

- Inbouwdiepte vanaf 15 cm
- Volledig vlak kookgedeelte
- Slide bediening
- 3 Voorgeprogrammeerde temperaturen (40, 70 en 90 graden)
- Flexzones
- 9 standen per zone
- Boosters en timers
- Droogkookbeveiliging
- Panherkenning
- Kinderslot
- Restwarmte indicatie
- Luxe zwart gecoat RVS filter
- Geschikt voor opbouw en vlakinbouw
- Complete set metalen afvoerkanalen
- Geschikt voor recirculatie
- 800 m3/h afzuigvermogen
- Aansluitwaarde 7,4 Kw
- 6 afzuigstanden

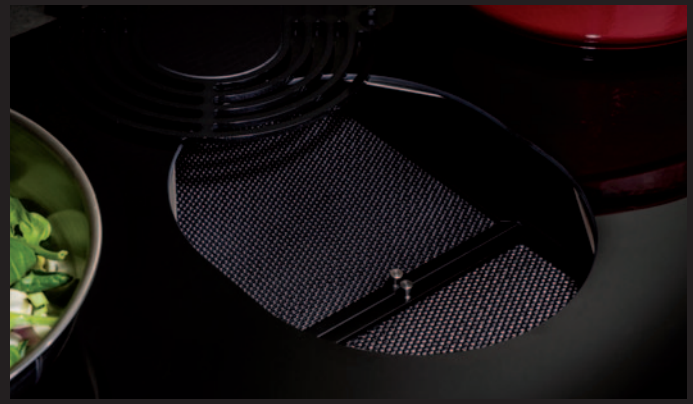

NIEUW

5 jaar garantie

SHAPE EMOTION

Inductiekookplaat met afzuiging

Het neusje van de zalm: de SHAPE EMOTION (UC). Dit exclusieve topmodel van Senza Nome is een lust voor het oog en één van de pareltjes uit onze collectie. Het rooster is vervangen door een glazen afdichting; deze opent zich automatisch wanneer u de afzuiging activeert. De SHAPE EMOTION is één van de uitgekiende noviteiten van Senza Nome: een prachtig Italiaans design van ongekende klasse!

Kleur: zwart glas
Energieklasse: A++
Afmetingen: (b x d) 870 x 520 mm
Nismaat: (b x d) 850 x 494 mm

- Inbouwdiepte vanaf 15 cm
- Volledig vlak kookgedeelte
- Slide bediening
- 3 Voorgeprogrammeerde temperaturen (40, 70 en 90 graden)
- Flexzones
- 9 standen per zone
- Boosters en timers
- Droogkookbeveiliging
- Panherkenning
- 6 afzuigstanden
- Kinderslot
- Restwarmte indicatie
- Luxe zwart gecoat RVS filter
- Geschikt voor opbouw en vlakinbouw
- Complete set metalen afvoerkanalen
- Geschikt voor recirculatie
- 800 m3/h afzuigvermogen
- Aansluitwaarde 7,4 Kw

TOSCAN
IGP

Kleur: Zefiro Steel
Zefiro White (Ral 9016)
Zefiro Black (Ral 7024)
Energieklasse: B
Afmetingen: (b x d) 900 x 500 mm
Inbouwhoogte: slechts 17 cm

- Incl. luxe afstandsbediening met muurhouder
- 4 Standen incl. intensiefstand
- LED verlichting (dimbaar)
- 700 m3/h afzuigvermogen
- Geschikt voor recirculatie
- Easy-fix montage
- Aluminium vetfilters

5 jaar garantie

ZEFIRO

Inbouw plafondunit

In sommige opstellingen is een plafondunit een uitstekende keuze. Ook dan kunt u kiezen voor de klasse, kwaliteit en perfectie van Senza Nome. De ZEFIRO is met zijn strakke uiterlijk en moderne kleuren een bestseller onder de plafondunits. Onopvallend en toch stijlvol, een feilloze bediening en geruisarm; de ZEFIRO is zoals de Italianen zeggen; "La scelta migliore" (de beste keuze) wanneer uw voorkeur uitgaat naar een plafondunit.

INSTALLATIE UC

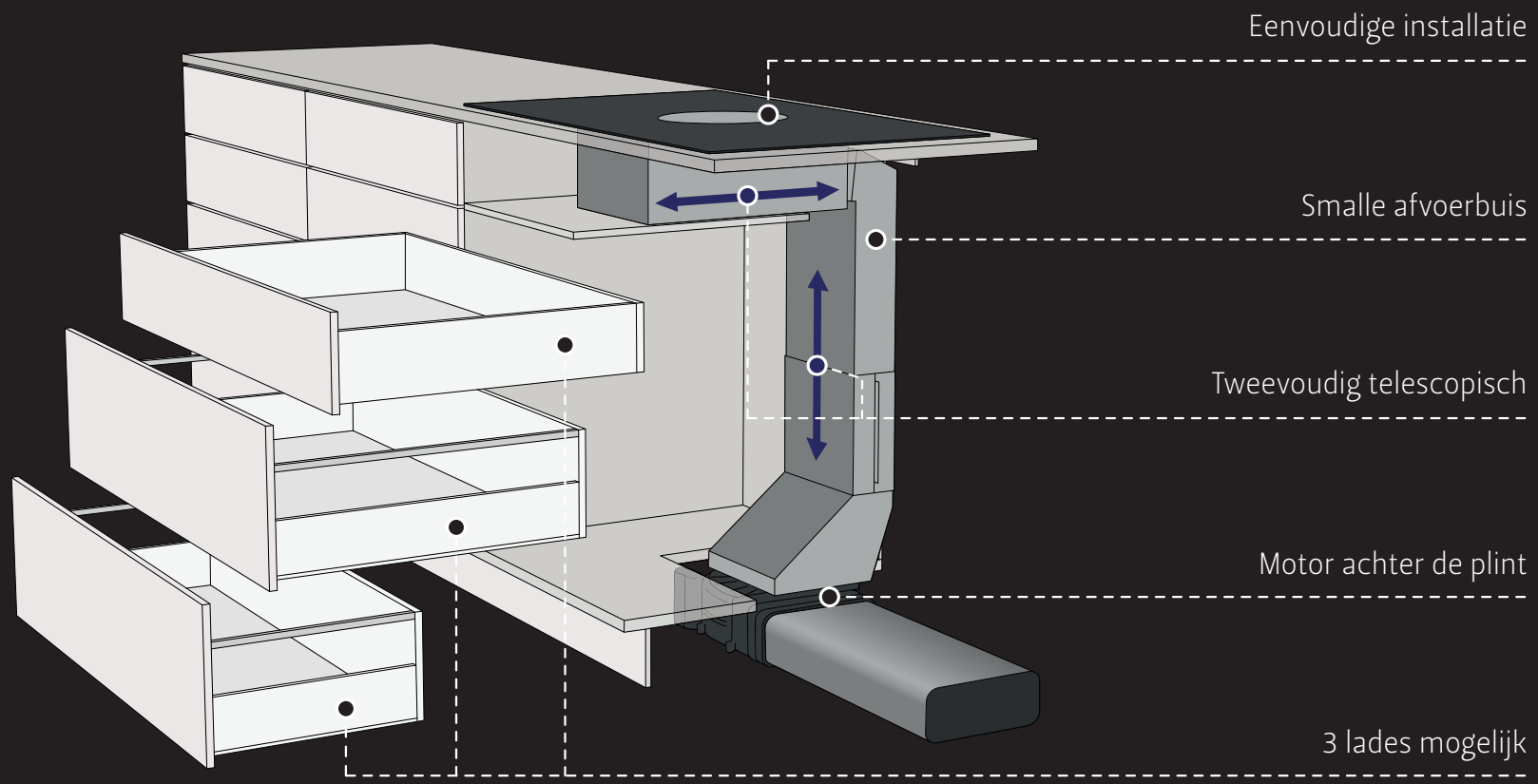

INSTALLATIE UH

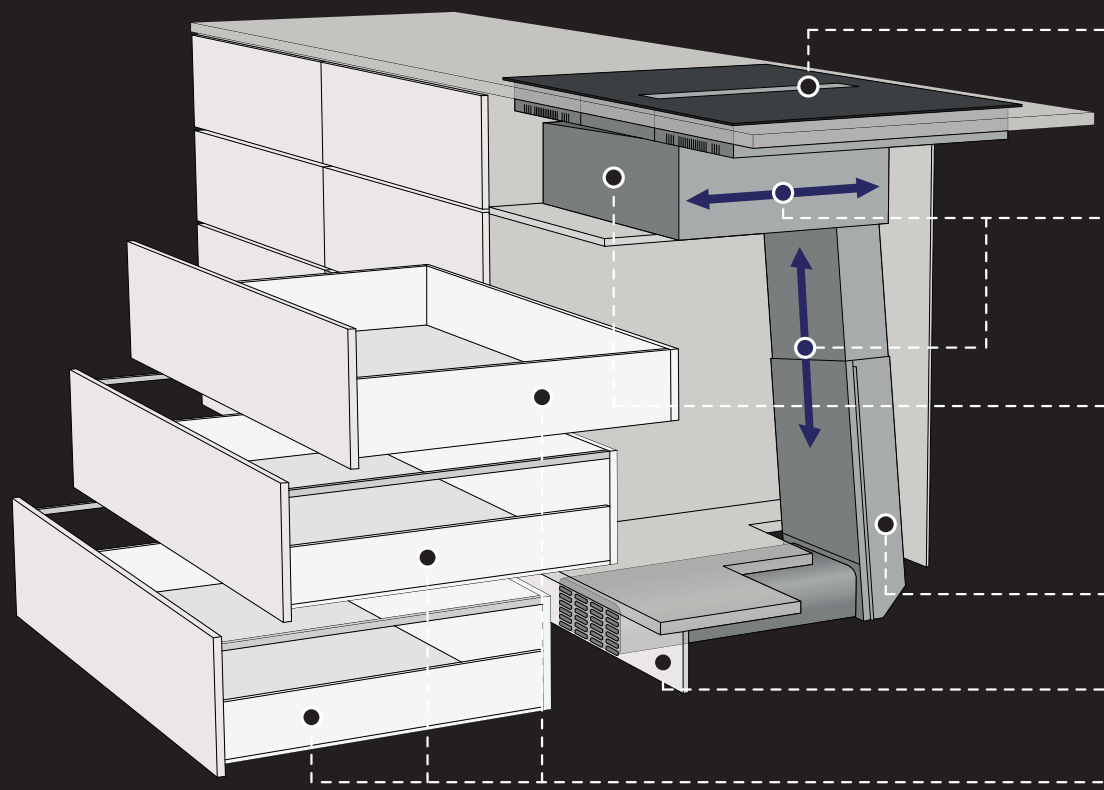

Eenvoudige installatie

Tweevoudig telescopisch

Motor direct onder de kookplaat

Smalle afvoerbuis

Plinthoogte van 6cm (!) mogelijk

3 **diepe** lades

KWALITEIT

IS BIJ ONS

GEEN DETAIL

MAAR

ELK DETAIL

EEN KWALITEIT

Senza Nome

Hanant Benelux BV
Doetinchemseweg 59, 7007 CB Doetinchem

T +31 (0)85 877 2567
E info@hanant.nl

www.senzanome.nl
www.hanant.nl

Showroom:
Lenteweg 62, 7532 RL Enschede

Versie 01.2020 – © Vanhaaster Reclamebureau Hoogeveen | Onder voorbehoud van druk- en zetfouten.